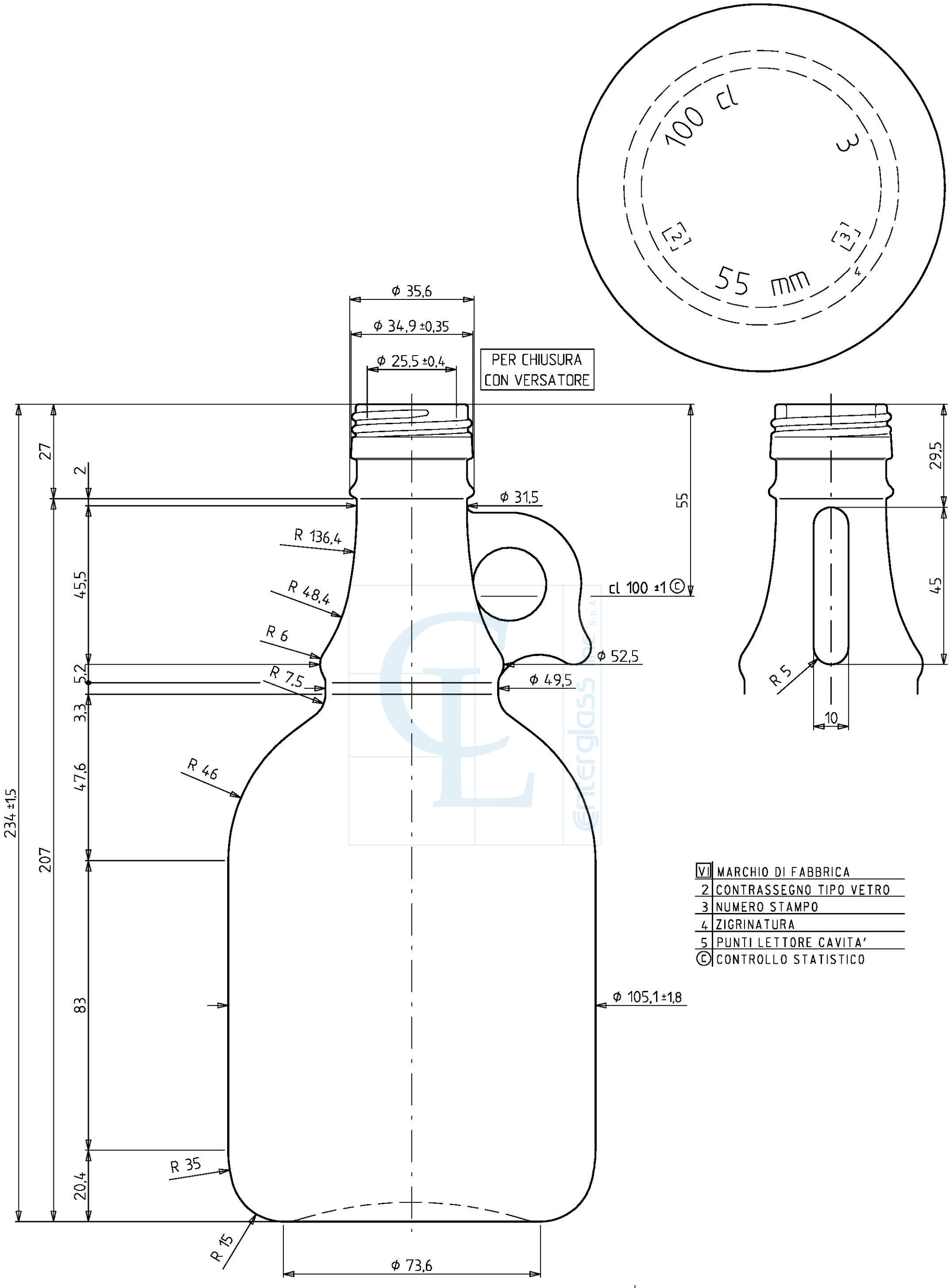

Enterglass line s.p.a. | Gallone 1000 tv 31,5

Peso (g)	Capacità (cc)	Tipo Bocca	Colore